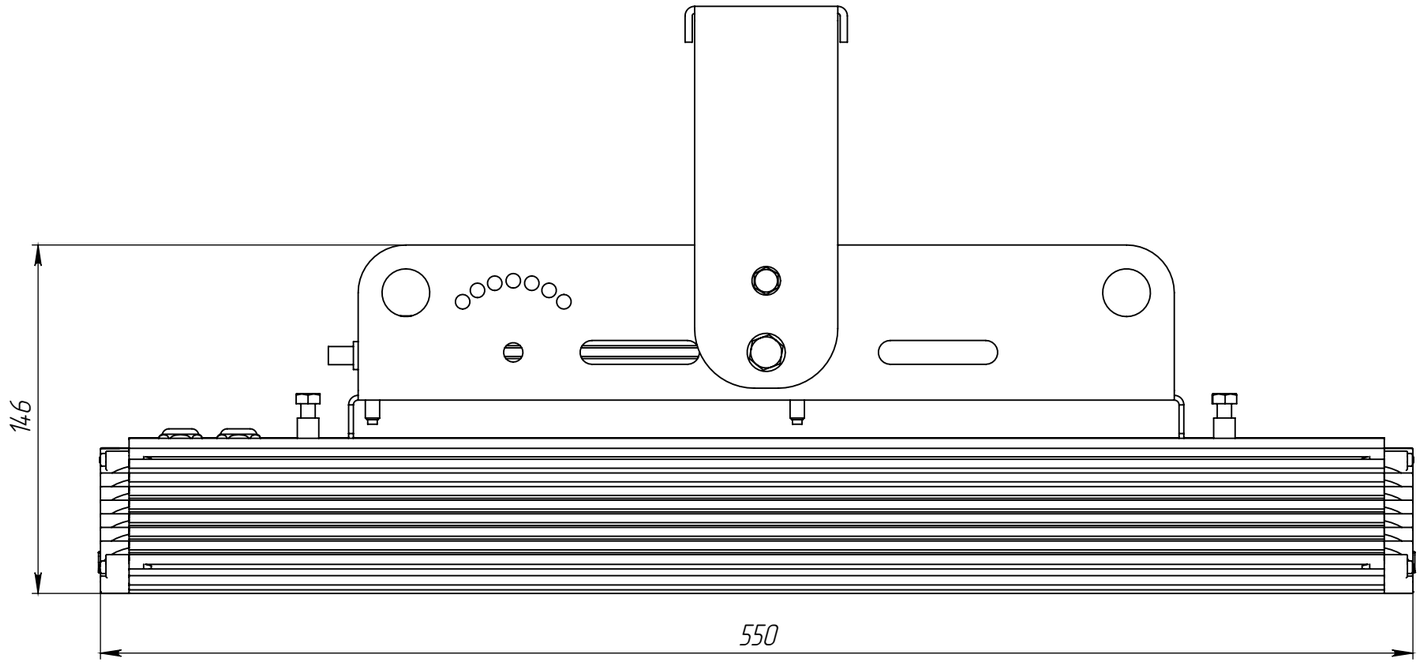
146
550

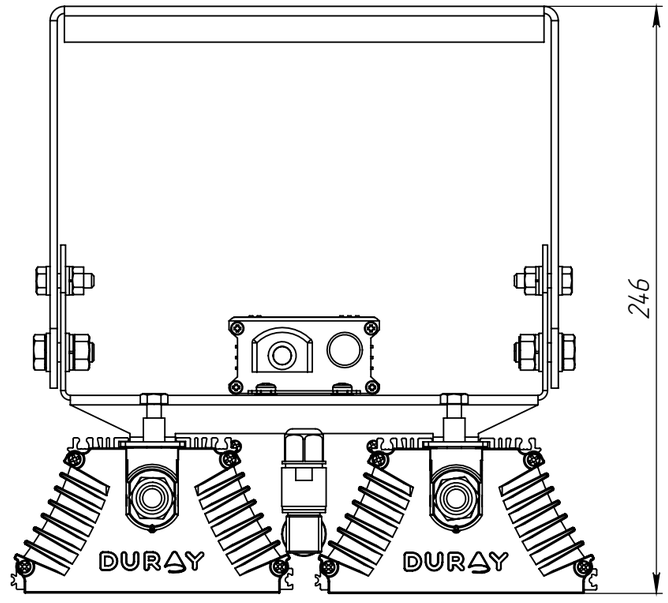
246
DURAY
DURAY

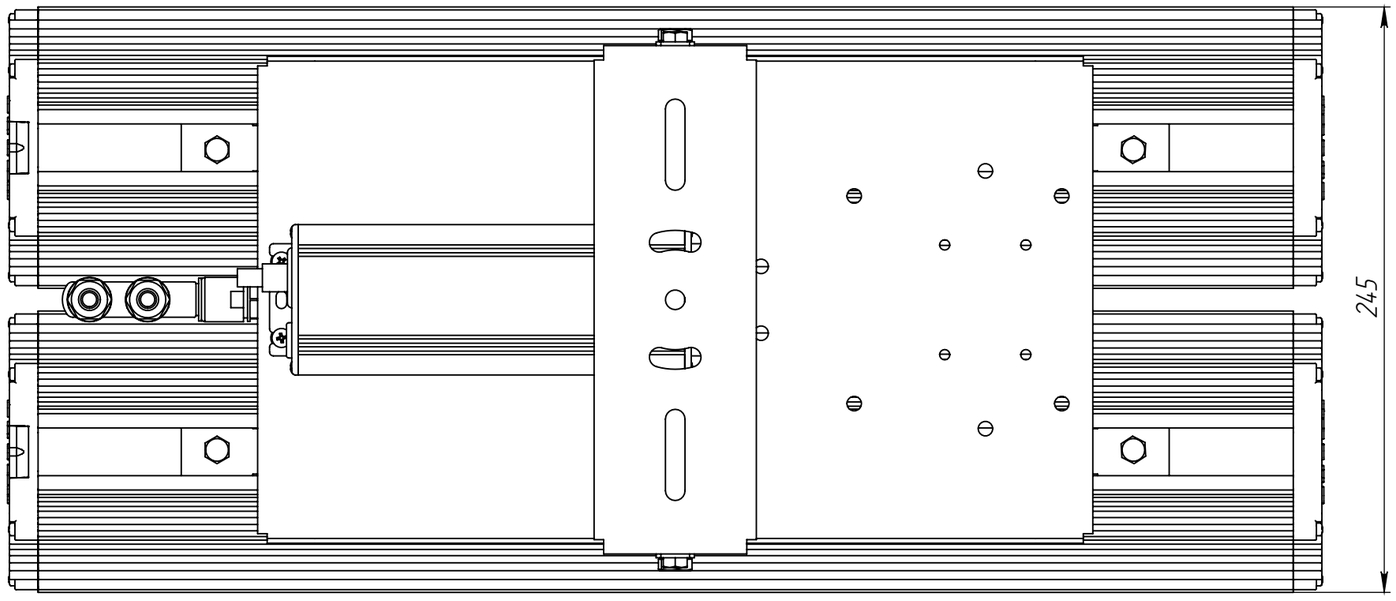
245